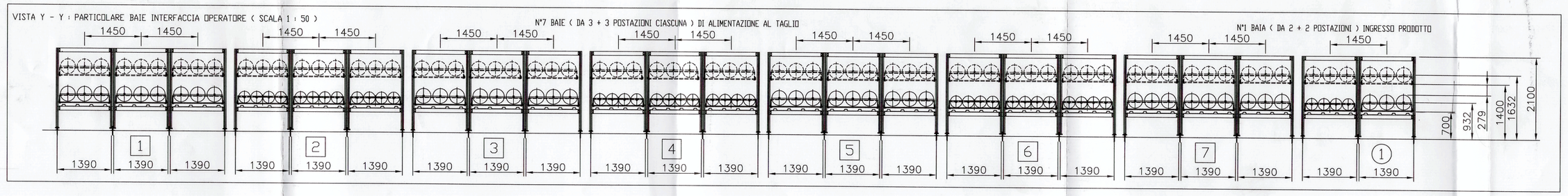

FUTURA ESPANSIONE					
BLOCCO C	300mm	87	11	1 + 1	1914
	380mm	87	03	1 + 1	522
TOTALE VASSOI "BLOCCO C"					2436
di cui :					
VASSOI TIPO 1					2262
VASSOI TIPO 2					174
TOTALE VASSOI A MAGAZZINO CON ESPANSIONE (BLOCCHI A + B + C)					7672

TIPOLOGIA BLOCCO	TIPOLOGIA U.D.C.	NUMERO CANALI	NUMERO LIVELLI	NUMERO UDC PER CANALE	TOTALE
BLOCCO A	300mm	95	11	1 + 1	2090
	380mm	95	03	1 + 1	570
BLOCCO B	300mm	92	11	1 + 1	2024
	380mm	92	03	1 + 1	552
TOTALE VASSOI A MAGAZZINO "BLOCCHI A + B"					5236
di cui :					
VASSOI TIPO 1					4862
VASSOI TIPO 2					374

TIPO 1 : VASSOI NON ATTREZZATI

UNITA' DI CARICO (VASSOIO + PEZZE) : Pmax = 235 Kg

(PORTATA VASSOIO 200 Kg + PESO VASSOIO 35 Kg = 235 Kg COMPLESSIVI)

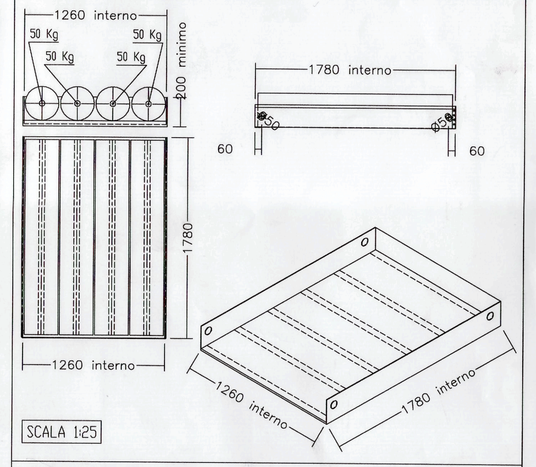

SCALA 1:25

TIPO 2 : VASSOI ATTREZZATI CON SPONDE PER SOSTEGNO ASTE

UNITA' DI CARICO (VASSOIO + PEZZE) : Pmax = 235 Kg

(PORTATA VASSOIO 200 Kg + PESO VASSOIO 35 Kg = 235 Kg COMPLESSIVI)

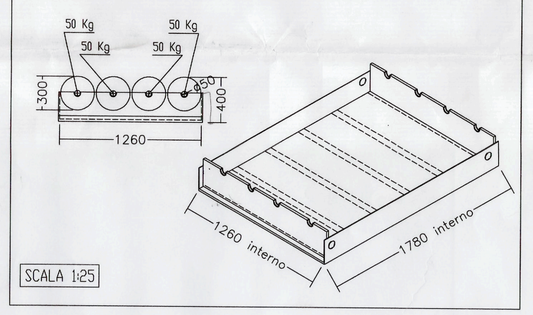

SCALA 1:25

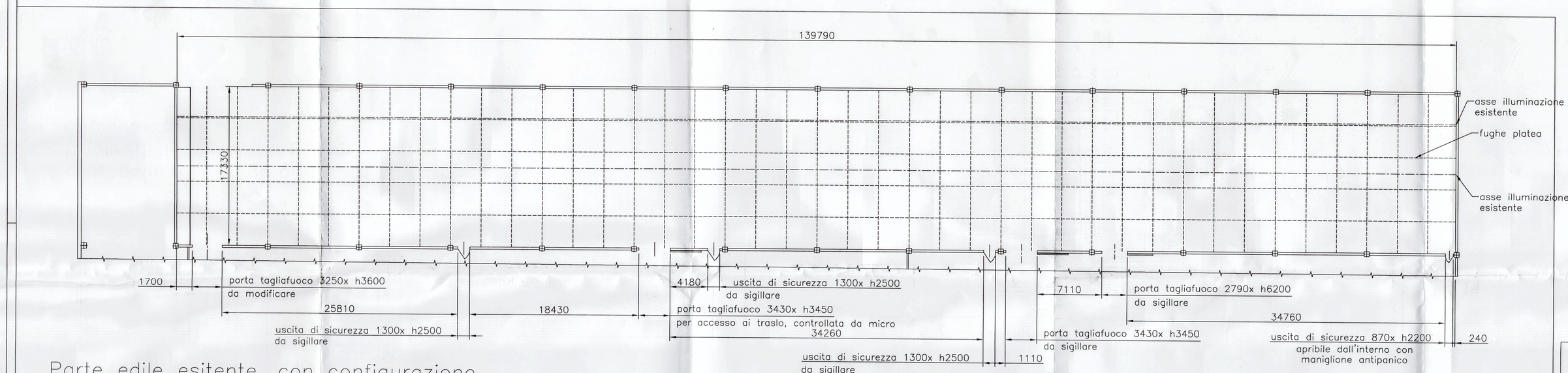

Parte edile esitente, con configurazione attuale delle porte tagliafuoco ed uscite di sicurezza

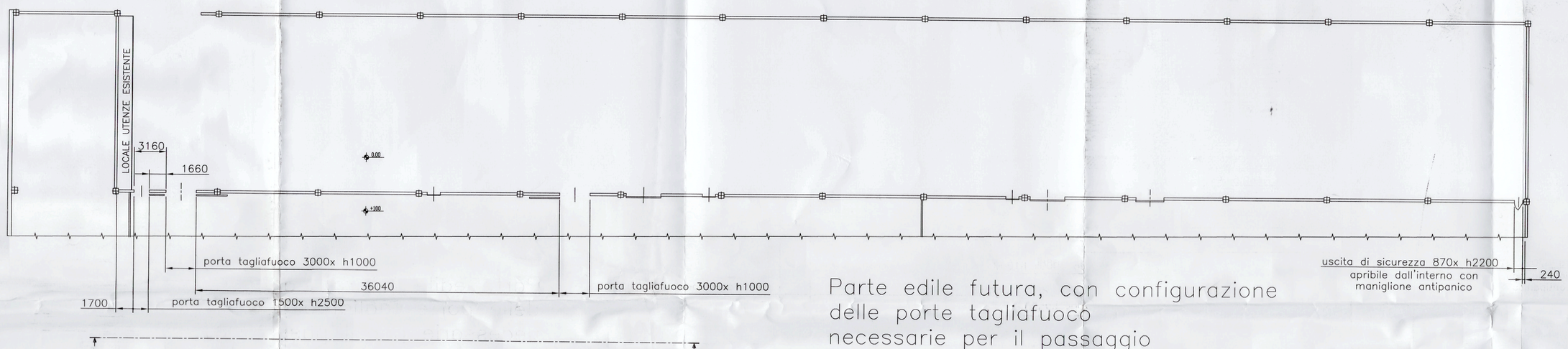

Parte edile futura, con configurazione delle porte tagliafuoco necessarie per il passaggio della periferia.

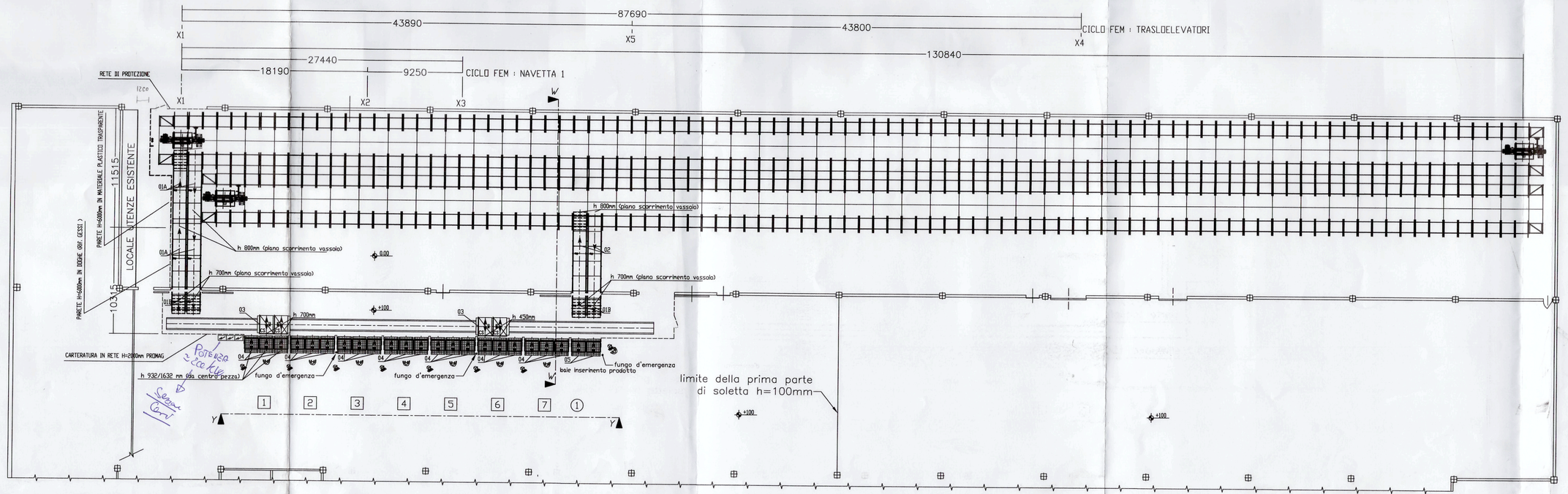

VERSIONE FUTURA : PERIFERIA PER SOLUZIONE CON N°3 TRASLOELEVATORI

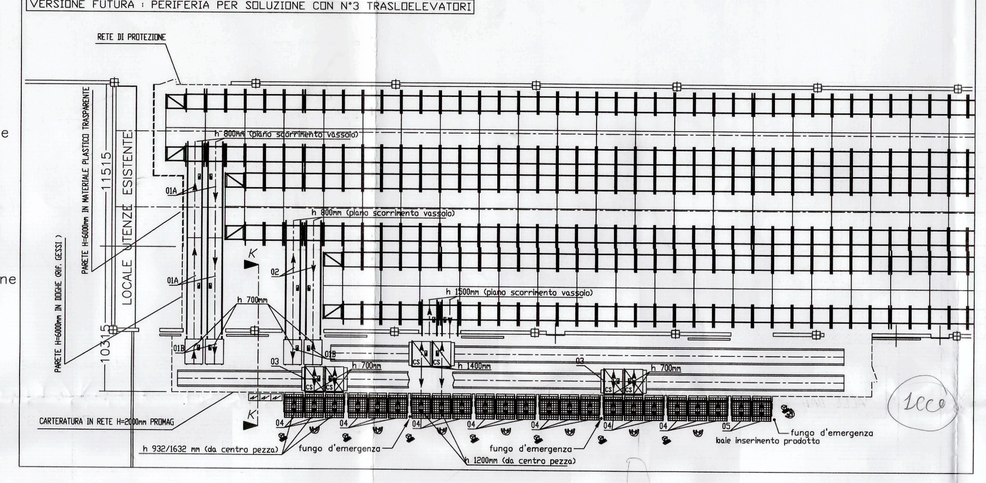

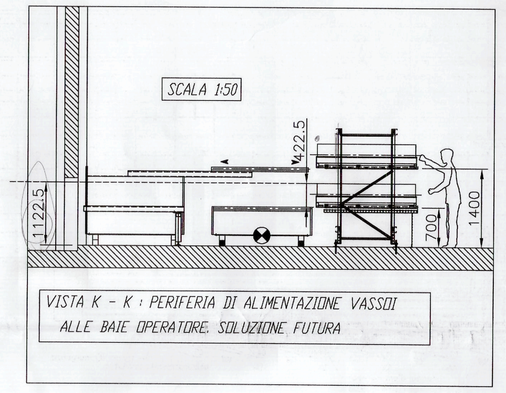

VISTA K - K : PERIFERIA DI ALIMENTAZIONE VASSOI ALLE BAIE OPERATORE: SOLUZIONE FUTURA

VISTA W - W : PERIFERIA DI ALIMENTAZIONE VASSOI ALLE BAIE OPERATORE SCALA 1:50

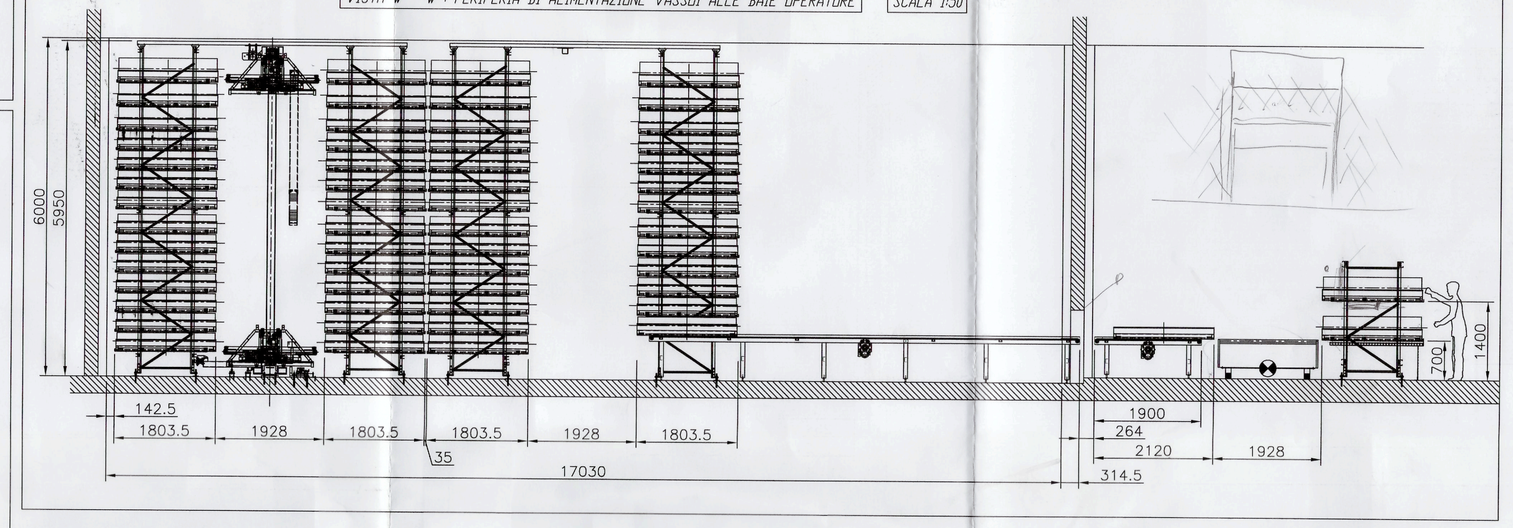

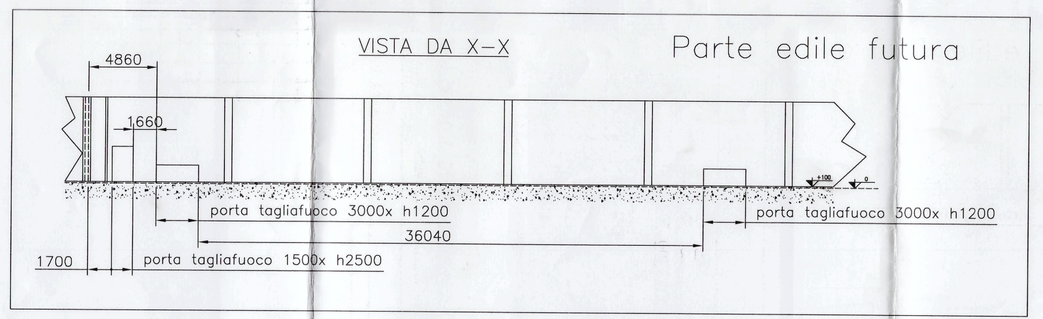

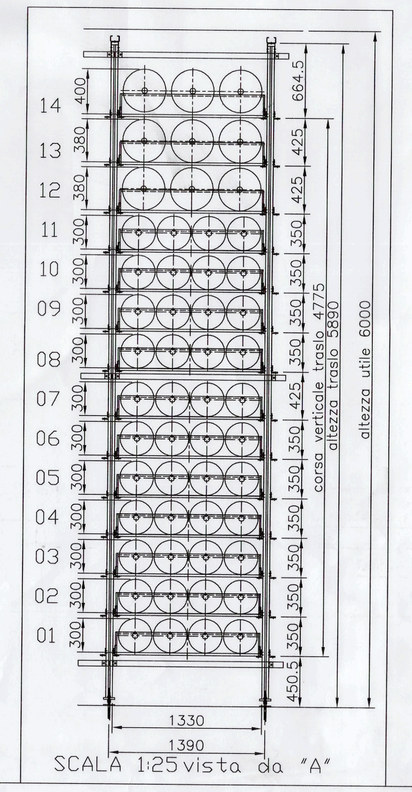

FINALE

AG	05/01/06	Gabrione	Inserito lay our armes A-18232-L001-Rev1, inserito studio traslo 03 spostata pannellatura in plexiglas per non comprimere il decc. Modificata altezza baie operatore da 450/1000 a 700/1400 Inserito layout periferia 1000587
AF	14/12/05	Gabrione	Inserito lay our armes A-18232-L001-Rev0, invertitti i sensi di marcia della periferia
AE	21/11/05	Gabrione	Inserito gradino tra i capannoni. Aggiornate H per. e aperture nel muro
AD	18/11/05	Gabrione	Aggiunto doppio montante tra le baie di IN e OUT per guadagnare spazio per l'organo di presa. Riposizionate le aperture nel muro
AC	07/11/05	Gabrione	Aggiornata numerazione dei convogliatori IN/OUT. Tolta la porta di emergenza in alto a dx del capannone.
AB	11/10/05	Gallani	Spostato magazzino verso dx di 200mm; modificato perimetro protezioni testata lato periferie; porta L1500xH2500 era L1000; aggiunta vista X-X; aggiunta rete di protezione
AA	10/10/05	Gabrione	INSERITI RILIEVI EDILI E NUOVO CONFIGURAZIONE APERTURE PER PERIFERIA
ZA	12/09/05		MODIFICA BAIE OPERATORE
Z	07/09/05		MODIFICA DIMENSIONI E PORTATA VASSOI METALLICI
V	06/09/05		MODIFICA CAPIENZA MAGAZZINO
U	07/07/05		MODIFICA PERIFERIE
T	28/06/05		VASSOIO 1280 x 1750mm + N° 3 TRASLO
S	20/06/05		VASSOIO 1280 x 5330mm + ROTAZIONE A BORDO TRASLO
R	15/06/05		VASSOIO 1880 x 5680mm + ELIMINATA ROTAZIONE A BORDO TRASLO
Q	15/06/05		RIDOTTA LARGHEZZA VASSOIO A 1280mm
P	20/05/05		MODIFICA PANNELLATURA MAGAZZINO + BAIE OPERATORE
O	12/05/05		MODIFICA LINEA PEZZE
N	10/05/05		RIPRESA SOLUZIONE H + MODIFICA DIM. VASSOIO
M	28/04/05		MODIFICA LINEA PEZZE
L	27/04/05		N2 TRASLOELEVATORI INDIPENDENTI + BAIE SCAFFALATURA
I	26/04/05		N.3 TRASLO INDIPENDENTI, PERIFERIA SU N2 LIVELLI E VASSOIO L=1880mm
H	22/04/05		2 TRASLO SU DI UN CORRIDOIO + MODIFICA LINEA PEZZE
G	22/04/05		UNICA SOLUZIONE LINEA PEZZE
F	05/04/05		MODIFICATA LINEA PEZZE
E	21/03/05		VARIATA ALTEZZA LIVELLI IN SCAFFALATURA + INSERITO STAR
D	14/03/05		INSERITA LINEA PEZZE
C	01/03/05		SOLUZIONE AUTOMATICA CON N.1 TRASLO E VASSOIO DOPPIO
B	04/02/05		SOLUZIONE SEMIAUTOMATICA
A	31/01/05		SOLUZIONE AUTOMATICA CON N.2 TRASLOELEVATORI

Progetto : MAGAZZINO AUTOMATICO PER VASSOI	Data : 06/01/2006
	Scala : 1:200
CLIENTE : ARREDAMENTO LOMBARDO S.p.A.	N° DISEGNO P1854-AG
promag armes magazzini automatici e verticali - scaffali - ripiani - sistemi automatici	Firma : M. Bandini — FERRETTO GROUP

LA1-DIT DI PROPRIETA' PROMAG/ARMES, L'UTILIZZO DEI DATI IN ESSO RIPORTATI E LA SUA RIPRODUZIONE SONO VIETATI AI SENSI DI LEGGE